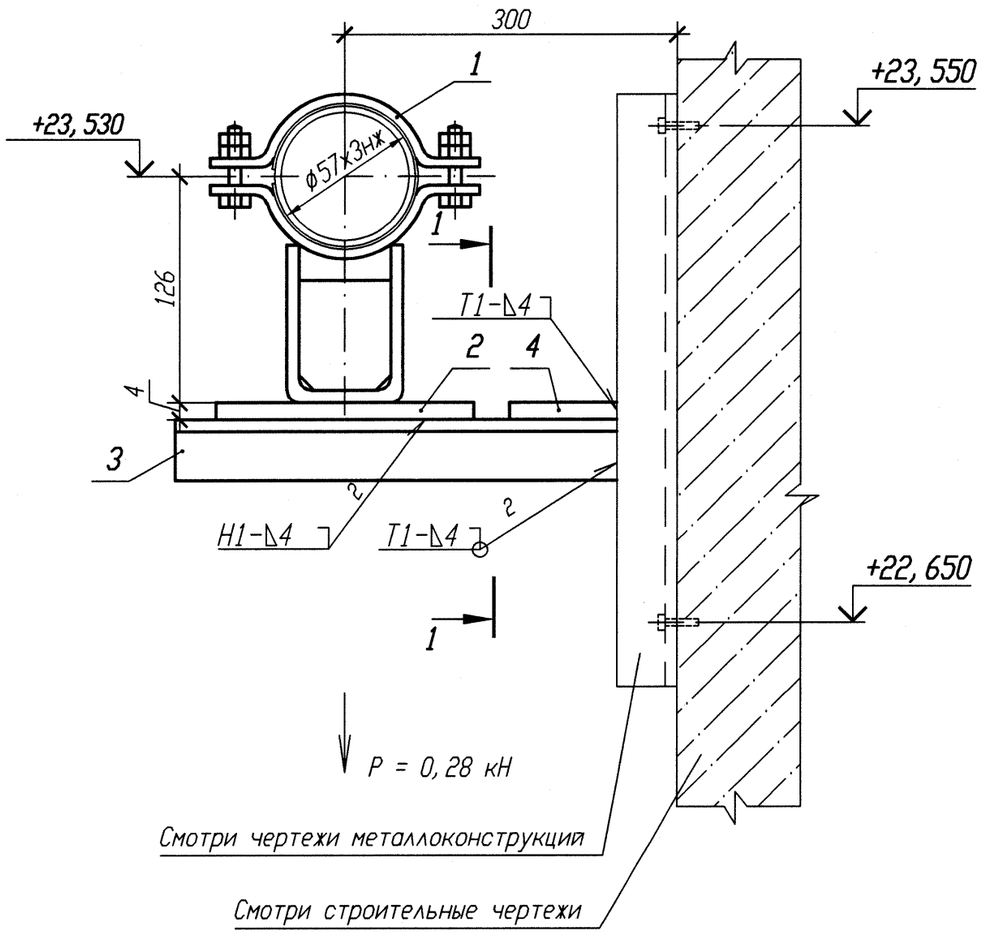

РАЗРЕЗ 1-1

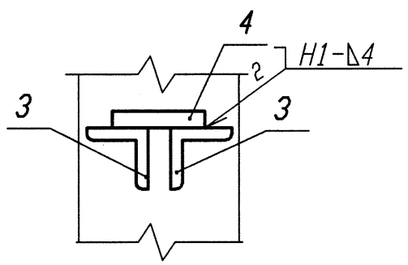

1 Привязку опоры смотри 3TS22Z48.
2 Изготовить один комплект.
3 Сварку производить по ГОСТ 5264-80.
4 Отметка трубопровода подлежит уточнению в соответствии с уклоном трубопровода.
5 Максимальная нагрузка на опору дана с учетом сейсмического воздействия.

Спецификация деталей

Поз.	Обозначение	Наименование	Кол.	Материал	Масса, кг ед.	Масса, кг общ.	Приме-чание
1	18-511.000-11	Опора 57К	1	Сборный	-	-	Из нормализ. узлов
2	ГОСТ 19903-74	Лист Б-ПН 4х150х110	1	Вст 3 сп 5 ГОСТ 14637-89	-	-	Из нормализ. узлов
3	ГОСТ 8509-93	Уголок Б 50х50х5 l=400	2	Вст 3 сп 5 ГОСТ 535-2005	-	-	Из нормализ. узлов
4	ГОСТ 19903-74	Лист Б-ПН 4х100х100	1	Вст 3 сп 5 ГОСТ 14637-89	-	-	Из нормализ. узлов
	ГОСТ 9467-75	Электроды		УОНИИ 13/45			
Итого:						-	

АРХИВНЫЙ ЭКЗЕМПЛЯР

Изм.	Кол. уч.	Лист	N док.	Подп.	Дата
1	-	Нов.	102-12	-	-
Инженер		Соприф			24.07
Пров. вед. инж.		Веренцова			24.07
Пров. нач. гр.		Жук			24.07
Н. контр		Краснояров			24.07

Инв. № подл. R3.00783.1.0.11 Лист 288

R3. TS21. 3012. 011. 01. 00. 094

Ростовская АЭС Блок 3

Реакторное отделение Негерметичная часть Трубопроводы системы очистки технологических сдувок	Стадия	Лист	Листов
	Р		1
Опора скользящая 3TS22Y138	ОАО "НИАЭП" 2012		

Инв. N подл. | Подп. и дата | Взам. инв. N
R3.00783.1.0.11 | 24.07.12 |

Формат А3